Assolo parete|soffitto

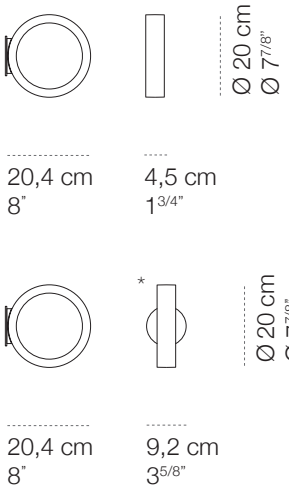

	apparecchio
materiali	alluminio
utilizzo	interni
tipologia	parete/soffitto
emissione	luce indiretta
peso	0,8 kg
tensione	230V
alimentatore	elettronico dimmerabile integrato
dimmerazione	taglio di fase (compatibile con dimmer Bluetooth Casambi remoto)
classe isolamento	1
indice protezione	IP20
certificazioni	CE

	lampada
sorgente	LED
numero led	1
potenza	16W
flusso luminoso	1.300 lm
temperatura colore	2.800K
CRI	≥ 80
energy label	

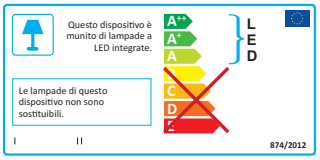

finiture

bianco
cod 1520

con piastra tonda*
bianco
cod 1522

nero
cod 1524

con piastra tonda*
nero
cod 1523

oro opaco
cod 1554

con piastra tonda*
oro opaco
cod 1555

junction box plate
bianco
cod 1528

junction box plate
nero
cod 1530

junction box plate
oro opaco
cod 1558

misure suggerite per installazioni multiple

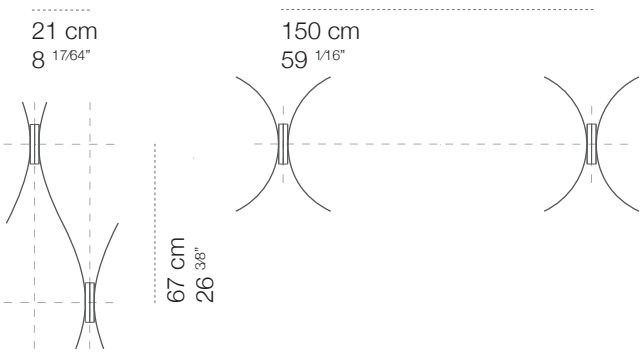

CINI&NILS

Assolo ON/OFF parete|soffitto

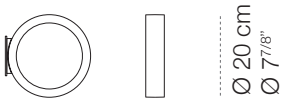

20,4 cm
8"

4,5 cm
1 3/4"

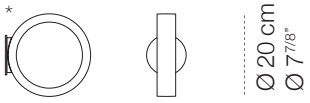

20,4 cm
8"

9,2 cm
3 5/8"

	apparecchio
materiali	alluminio
utilizzo	interni
tipologia	parete/soffitto
emissione	luce indiretta
peso	0,8 kg
tensione	230V
alimentatore	elettronico integrato
dimmerazione	non dimmerabile
classe isolamento	1
indice protezione	IP20
certificazioni	CE
design	Luta Bettonica, 2013

	lampada
sorgente	LED
numero led	1
potenza	16W
flusso luminoso	1.300 lm
temperatura colore	2.800K
CRI	≥ 80
energy label	

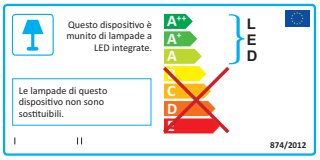

finiture

bianco
cod 1532

nero
cod 1537

oro opaco
cod 1556

con piastra tonda* bianco
cod 1533

con piastra tonda* nero
cod 1536

con piastra tonda* oro opaco
cod 1557

junction box plate
bianco
cod 1528

junction box plate
nero
cod 1530

junction box plate
oro opaco
cod 1558

misure suggerite per installazioni multiple

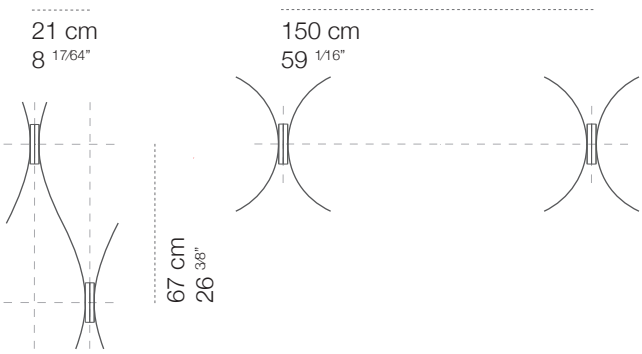

CINI&NILS

Assolo appoggio

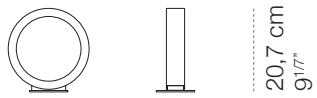

Ø 20 cm
Ø 7 7/8"

9,5 cm
3 3/4"

	apparecchio
materiali	alluminio
utilizzo	interni
tipologia	appoggio/tavolo
emissione	luce indiretta
peso	0,9 kg
tensione	110V-240V
alimentatore	elettronico a spina
dimmer	touch dimmer integrato
classe isolamento	1
spina	eur/usa/uk
indice protezione	IP20
certificazioni	CE
design	Luta Bettonica, 2013

	lampada
sorgente	LED
numero led	1
potenza	10W
flusso luminoso	1.000 lm
temperatura colore	2.800K
CRI	≥ 80
energy label	

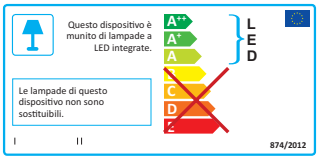

finiture

bianco
cod 1560

nero
cod 1561

oro opaco
cod 1559

versioni

Assolo
appoggio

Assolo43
appoggio

Assolo70
terra

CINI&NILS

Assolo43 soffitto

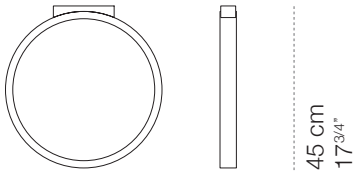

Ø 43 cm
Ø 17"

4,5 cm
1 3/4"

	apparecchio
materiali	alluminio
utilizzo	interni
tipologia	soffitto
emissione	luce indiretta
peso	3,0 kg
tensione	230V
alimentatore	elettronico dimmerabile integrato
dimmerazione	taglio di fase (compatibile con dimmer Bluetooth Casambi remoto)
classe isolamento	1
indice protezione	IP20
certificazioni	CE

	lampada
sorgente	LED
numero LED	1
potenza	27W
flusso luminoso	2.900 lm
temperatura colore	2.800K
CRI	= 92
energy label	

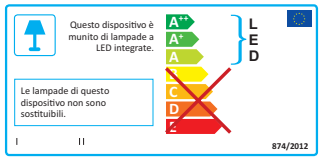

finitura

bianco
cod 1565H

nero
cod 1562H

oro opaco
cod G1565

versioni

accessori

Assolo43 soffitto | **Assolo70** soffitto | **Assolo43** sospesa | **Assolo70** sospesa

Piastra tonda
soffitto/sospesa

bianco
cod 1569

nero
cod B1569

oro opaco
cod G1569

CINI&NILS

Assolo70 soffitto

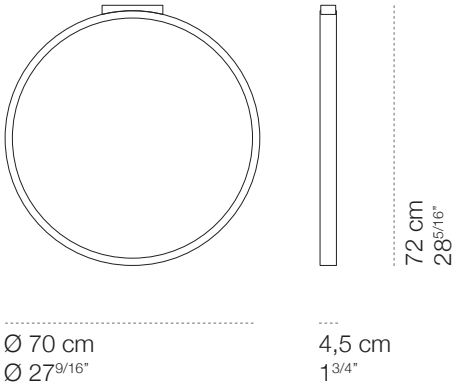

apparecchio	
materiali	alluminio
utilizzo	interni
tipologia	soffitto
emissione	luce indiretta
peso	4,9 kg
tensione	230V
alimentatore	elettronico dimmerabile integrato
dimmerazione	taglio di fase (compatibile con dimmer Bluetooth Casambi remoto)
classe isolamento	1
indice protezione	IP20
certificazioni	CE

lampada	
sorgente	LED
numero LED	1
potenza	27W
flusso luminoso	2.900 lm
temperatura colore	2.800K
CRI	= 92
energy label	

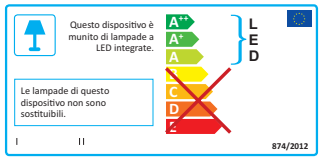

finitura

bianco
cod 1570H

nero
cod 1564H

oro opaco
cod G1570

versioni

accessori

Assolo43 soffitto

Assolo70 soffitto

Assolo43 sospesa

Assolo70 sospesa

Piastra tonda
soffitto/sospesa

bianco
cod 1569

nero
cod B1569

oro opaco
cod G1569

CINI&NILS

Assolo43 sospesa

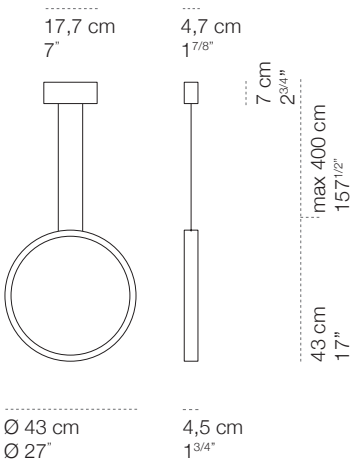

	apparecchio
materiali	alluminio
utilizzo	interni
tipologia	soffitto
emissione	luce indiretta
peso	3,5 kg
tensione	230V
alimentatore	elettronico dimmerabile integrato
dimmerazione	taglio di fase (compatibile con dimmer Bluetooth Casambi remoto)
classe isolamento	1
indice protezione	IP20
certificazioni	CE

	lampada
sorgente	LED
numero LED	1
potenza	27W
flusso luminoso	2.900 lm
temperatura colore	2.800K
CRI	= 92
energy label	

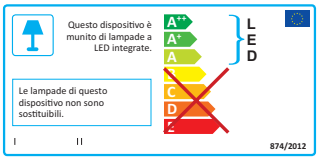

finitura

bianco
cod 1566H

nero
cod 1563H

oro opaco
cod G1566

versioni

accessori

Assolo43
soffitto

Assolo70
soffitto

Assolo43
sospesa

Assolo70
sospesa

Piastra tonda
soffitto/sospesa

bianco
cod 1569

nero
cod B1569

oro opaco
cod G1569

CINI&NILS

Assolo70 sospesa

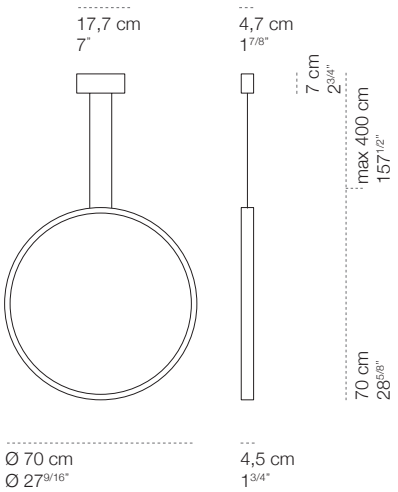

	apparecchio
materiali	alluminio
utilizzo	interni
tipologia	soffitto
emissione	luce indiretta
peso	5,4 kg
tensione	230V
alimentatore	elettronico dimmerabile integrato
dimmerazione	taglio di fase (compatibile con dimmer Bluetooth Casambi remoto)
classe isolamento	1
indice protezione	IP20
certificazioni	CE

	lampada
sorgente	LED
numero LED	1
potenza	27W
flusso luminoso	2.900 lm
temperatura colore	2.800K
CRI	= 92
energy label	

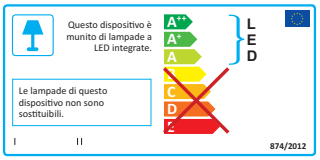

finitura

bianco
cod 1571H

nero
cod 1574H

oro opaco
cod G1571

versioni

accessori

Assolo43
soffitto

Assolo70
soffitto

Assolo43
sospesa

Assolo70
sospesa

Piastra tonda
soffitto/sospesa

bianco
cod 1569

nero
cod B1569

oro opaco
cod G1569

CINI&NILS

Assolo43 appoggio

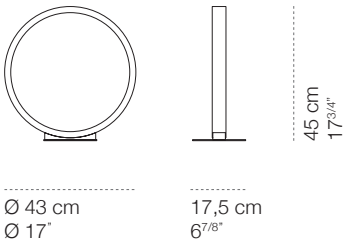

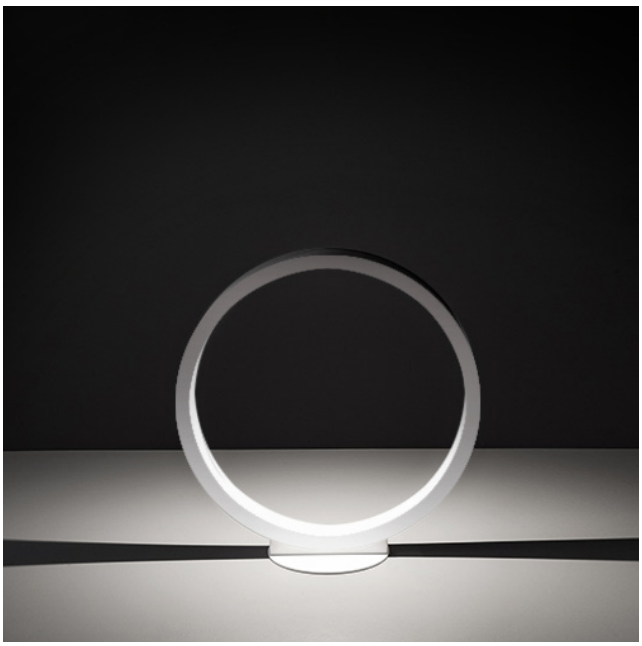

	apparecchio
materiali	alluminio
utilizzo	interni
tipologia	tavolo/terra
emissione	luce indiretta
peso	4,4 kg
tensione	230V
alimentatore	elettronico dimmerabile integrato
dimmer	elettronico rompifilo
classe isolamento	2
spina	europea 2 poli
indice protezione	IP20
certificazioni	CE ⧈
design	Luta Bettonica, 2013

	lampada
sorgente	LED
numero LED	1
potenza	27W
flusso luminoso	2.900 lm
temperatura colore	2.800K
CRI	= 92
energy label	

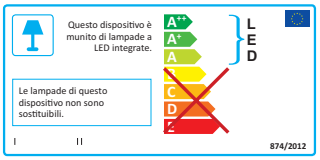

finitura

bianco
cod 1567H

nero
cod 1568H

oro opaco
cod G1567

versioni

Assolo
appoggio

Assolo43
appoggio

Assolo70
terra

CINI&NILS

Assolo70 terra

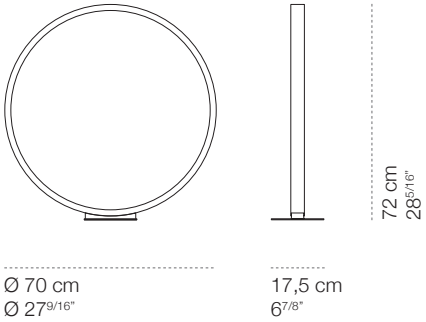

	apparecchio
materiali	alluminio
utilizzo	interni
tipologia	terra
emissione	luce indiretta
peso	6,3 kg
tensione	230V
alimentatore	elettronico dimmerabile integrato
dimmer	elettronico rompifilo
classe isolamento	2
spina	europea 2 poli
indice protezione	IP20
certificazioni	CE
design	Luta Bettonica, 2013

	lampada
sorgente	LED
numero LED	1
potenza	27W
flusso luminoso	2.900 lm
temperatura colore	2.800K
CRI	= 92
energy label	

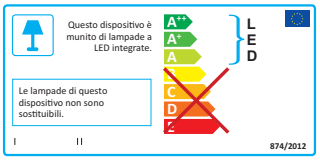

finitura

bianco
cod 1572H

nero
cod 1573H

oro opaco
cod G1572

versioni

Assolo
appoggio

Assolo43
appoggio

Assolo70
terra

CINI&NILS